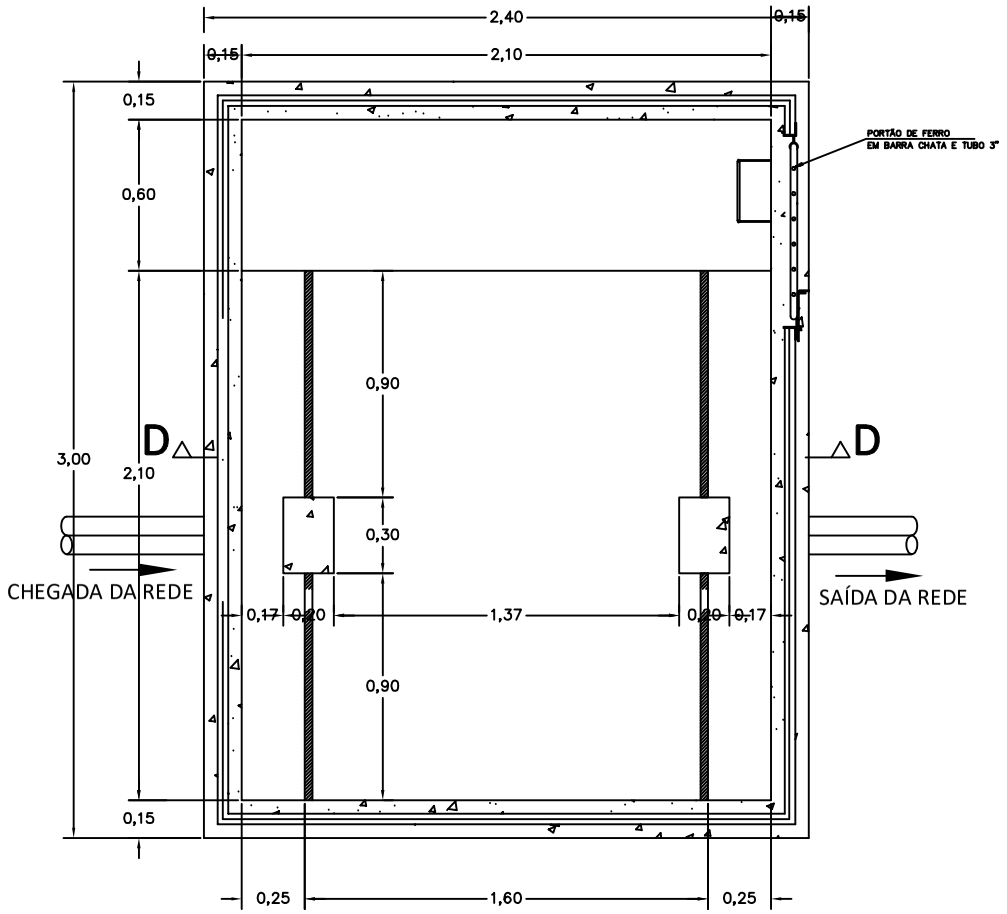

PLANTA BAIXA - Caixa de GORDURA

ESC.1/125

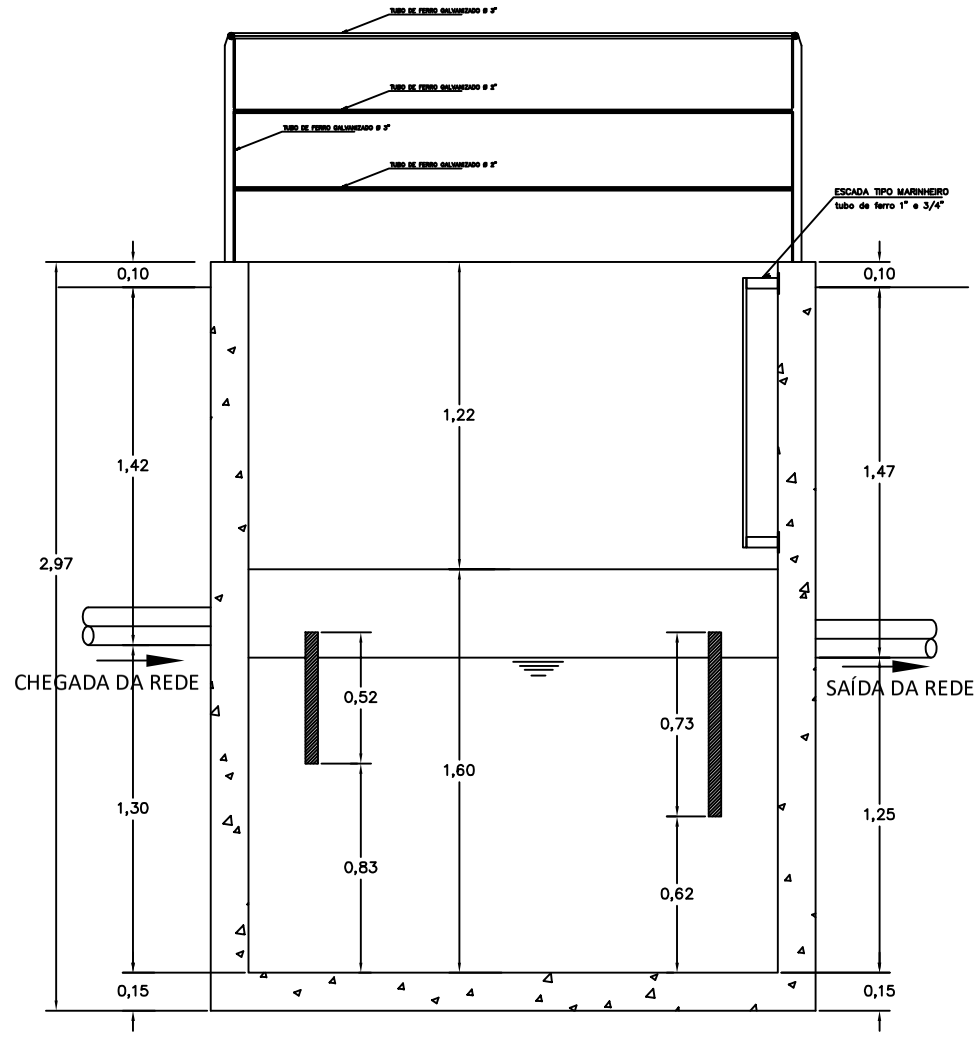

CORTE DD - Caixa de GORDURA

ESC.1/125

AÇO	POS	BIT (mm)	QUANT	COMPRIMENTO UNIT (cm)	COMPRIMENTO TOTAL (cm)
ARMAÇÃO DA LAJE DE PISO (RADIER)					
TELA Q196	2	5	2	–	–
ARMAÇÃO TÍPICA DAS PAREDES – PAR1=PAR2 (X2)					
50A	1	12.5	8	–CORR–	8640
50A	2	12.5	4	–CORR–	4320
50A	3	10	64	–CORR–	69120
50A	4	8	72	365	26280
50A	5	8	72	365	34310
ARMAÇÃO DAS CINTAS – C1					
50A	1	10	2	–CORR–	2160
50A	2	12.5	2	–CORR–	2160
50A	3	6.3	54	128	6912

RESUMO AÇO CA 50–60			
AÇO	BIT (mm)	COMPR (m)	PESO (kg)
TELA Q196	5	–	31,68
50A	6.3	136	16,93
50A	8	1029	207,61
50A	10	706	439,80
50A	12.5	232	167,02
Peso Total	60B =		31,68 kg
Peso Total	50A =		831,37 kg

NOTAS :

1 – Cotas e Dimensões em cm.

2 – CONFIRMAR MEDIDAS NO LOCAL.

3 – CONCRETO:

PROPRIEDADES EXIGIDAS

ELEMENTOS ESTRUTURAIS EM GERAL				
PROPRIEDADE	VALOR			UNIDADE
	PAREDES	LAJES	RADIER	
Resistência característica (Fck)	25	25	25	MPa
Consumo mínimo de cimento	300	300	300	Kg/m3
Fator água–cimento	0.55	0.55	0.55	–

4 – AÇOS: – CA–50: Fyk = 500 MPa
– CA–60: Fyk = 600 MPa

5 – COBRIMENTO DAS ARMADURAS:
– Lajes piso (Radier): 3.0 cm
– Tolerância para o cobrimento: 0.5 cm

6 – EXECUÇÃO DA ESTRUTURA:
A execução da estrutura é de responsabilidade da empresa construtora e deverá contar com a consultoria de um tecnologista de materiais.
O engenheiro responsável deverá obedecer as recomendações da NBR 14931 – Execução de Estruturas de Concreto – Procedimentos

7 – Os quantitativos de aço e concreto deverão ser confirmados pelo responsável técnico da obra.

8 – Será aplicado em todas as paredes internas um revestimento em manta asfáltica com espessura igual ou maior de 3 mm.

9 – Será utilizado em todo área extrena lona plástica, para garantir o contato do aço com o solo.

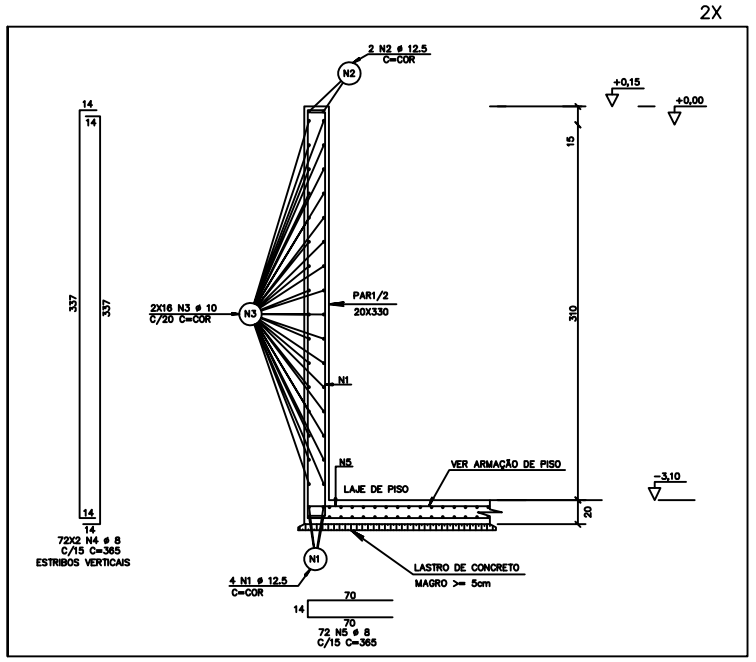

ARMAÇÃO TÍPICA DAS PAREDES – PAR1=PAR2

ESCALA: 1:25

ESTRUTURAL - Caixa de GORDURA

ARMAÇÃO TÍPICA DAS PAREDES - PAR1=PAR2

TELA SOLDADA DUPLA - Q136

EMENDAS

POR SOBREPOSICAO – NAO PRECISA AMARRAR

MALHA (cm)	EMENDA (cm)
10	20

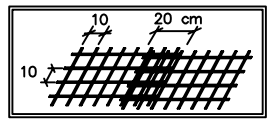

Empresa:

AB CONSTRUTORA E EMPREEDIMENTOS EIRELI

..\..\..\Logo_AB\Logo_AB.png

Rua Nossa Senhora dos Navegantes, nº 451 - sala 703, edifício Petro Tower, Enseada do Suá, Vitória/ES - CEP.: 29.630-000

TELEFONE: (27) 3025-7999 - https://www.abconstrutora.com

Município: SOORETAMA/ES

Bairro: CORREGO ALEGRE

Responsável Técnico:

JOSÉ RODOLPHO TOREZANI

ENGENHEIRO CIVIL - CREA: BA56109/D

Projeto:

ESTRUTURA - CAIXA DE GORDURA

ETE - ESTAÇÃO DE TRATAMENTO DE ESGOTO

Residencial ALEGRE

Data: NOVEMBRO/2017

Escala: INDICADA

Revisão: 03

Prancha: 04/05

DIREITOS AUTOAIS RESERVADOS, PROIBIDA A REPRODUÇÃO, DIVULGAÇÃO OU ALTERAÇÃO SEM AUTORIZAÇÃO EXPRESSA DO AUTOR